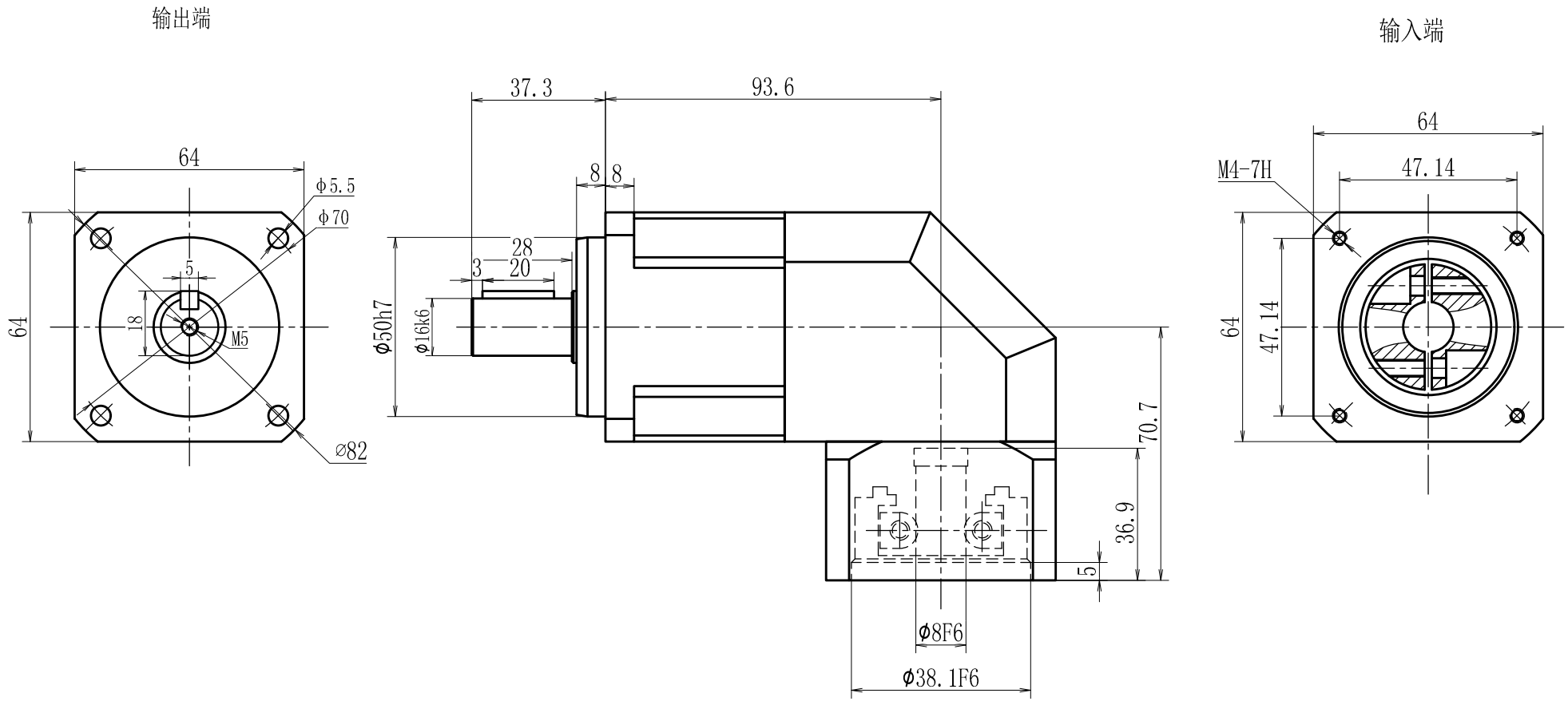

速比	1:4-1:10	正常使用寿命	20000 h
额定扭矩	18.5-46.32Nm	传递效率	97%
最大扭矩	37-92.64Nm	噪音	58dB
额定输入转数	4000r/min	环境温度	-20℃-+90℃
最大输入转数	8000r/min	惯量	0.065-0.18
回程间隙	4-6arcmin	重量	

标记	处数	分区	更改文件号	签名	年月日	PBR60-L1-X-S2-16-P2-8-32-38.1-66.7-M4			
设计			标准化			阶段标记	重量	比例	
校对			批准					1:1	
审核									
工艺			日期			共 张 第 张			